明日を未来にする。
Next Energy

2023年11月版

Dulight150住宅用基本図面

※案件ごとに個別図面が発行されている場合がございますので、
必ずご依頼、ご購入元にお確かめください。

目次

・Dulight150（積雪150cm以下仕様）1台用～4台用

明日を未来にする。
Next Energy

2023年11月版

Dulight150

積雪150cm以下仕様1台用～4台用

（専用モジュール：NER156M***B-MDD）

対象型式

・NER156-DSN-SL150-□□

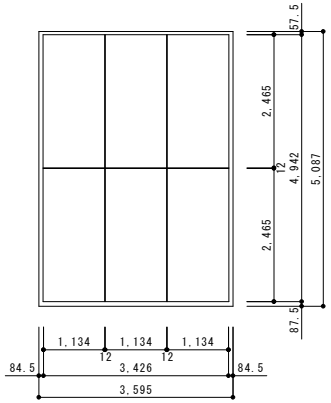

※上図は斜距離を示す。

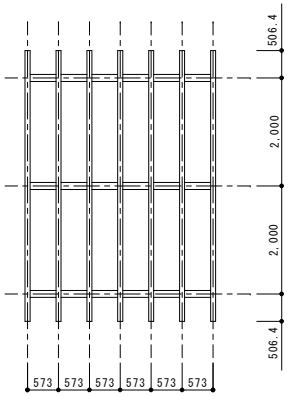

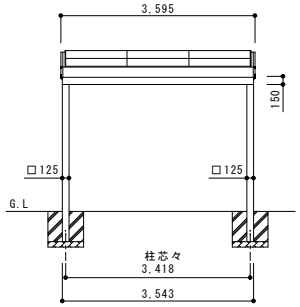

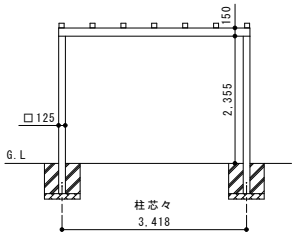

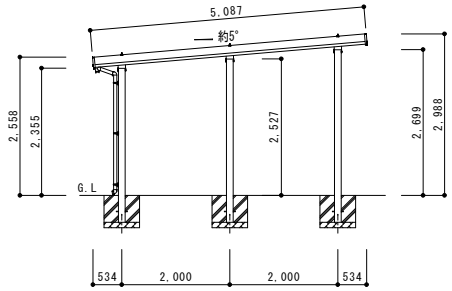

変更記事	設計監理 殿	工事名	両面発電ソーラーカーポート 積雪150cm仕様	照査	担当	作図	尺度	御受領印	図番
	施工 殿	図面名	1台用　2段3列タイプ (パネルサイズ 1,134×2,465)			2023 10/17	1/70	年　月　日	

明日を未来にする。Next Energy

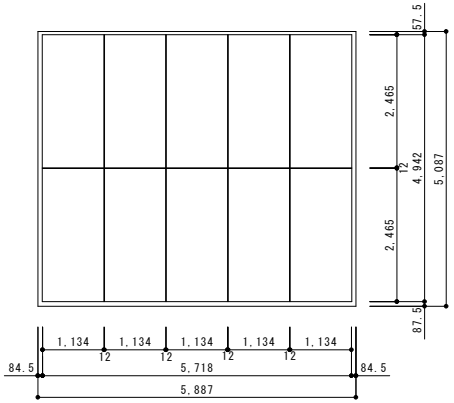

※上図は斜距離を示す。

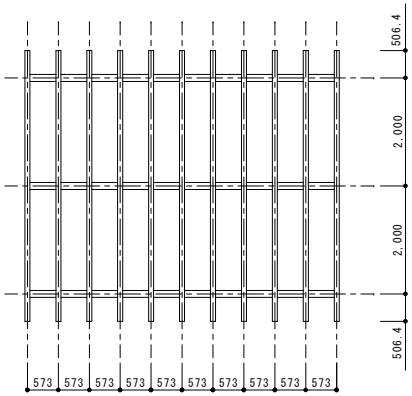

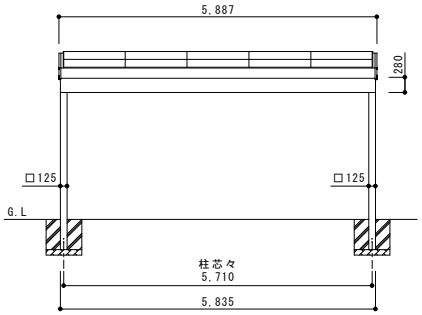

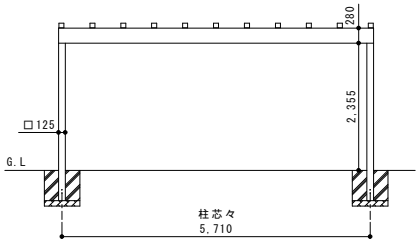

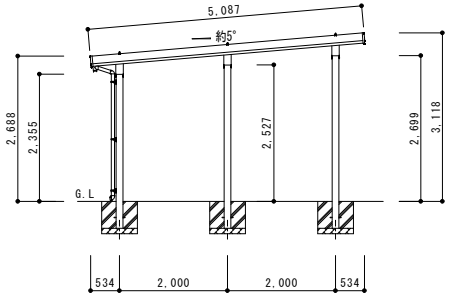

変更記事	設計監理 殿	工事名	両面発電ソーラーカーポート 積雪150cm仕様	照査	担当	作図	尺度	御受領印	明日を未来にする。 Next Energy	図番
	施工 殿	図面名	2台用　2段5列タイプ (パネルサイズ 1,134×2,465)			2023 10/16	1/70	年 月 日		

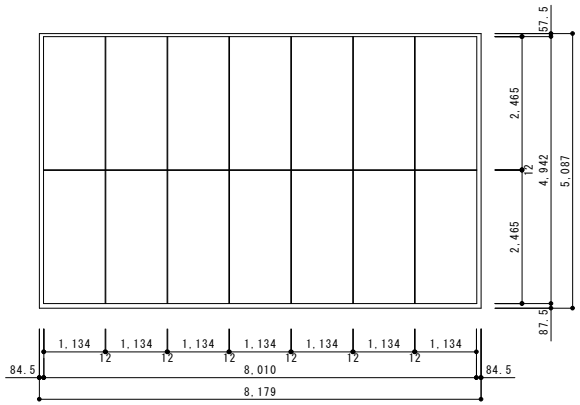

※上図は斜距離を示す。

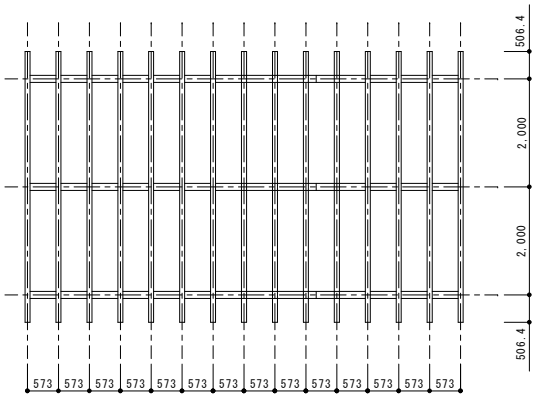

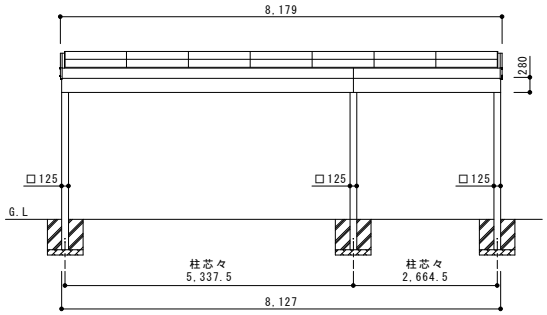

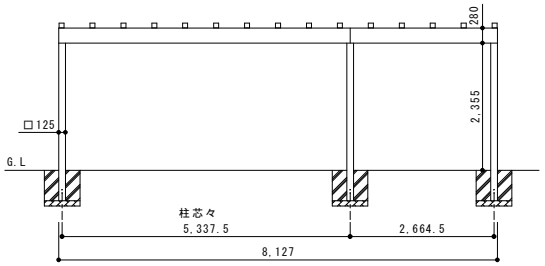

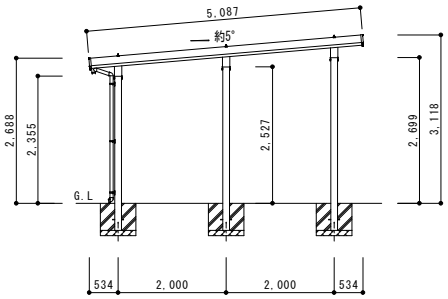

変更記事	設計監理 殿	工事名	両面発電ソーラーカーポート 積雪150cm仕様	照査	担当	作図	尺度	御受領印	明日を未来にする。 Next Energy	図番
	施工 殿	図面名	3台用　2段7列タイプ （パネルサイズ 1,134×2,465）			2023 10/17	1/70	年 月 日		

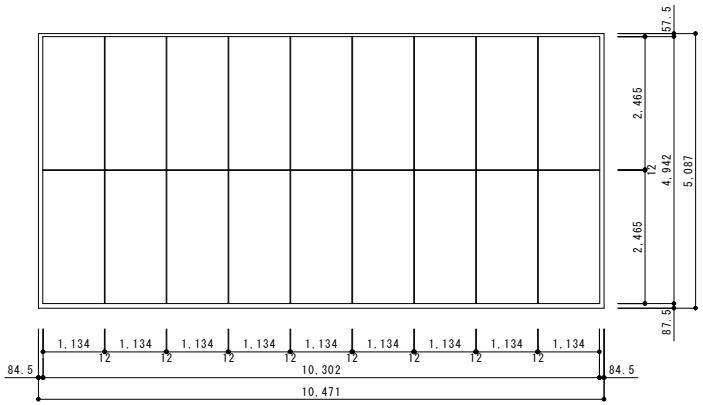

※上図は斜距離を示す。

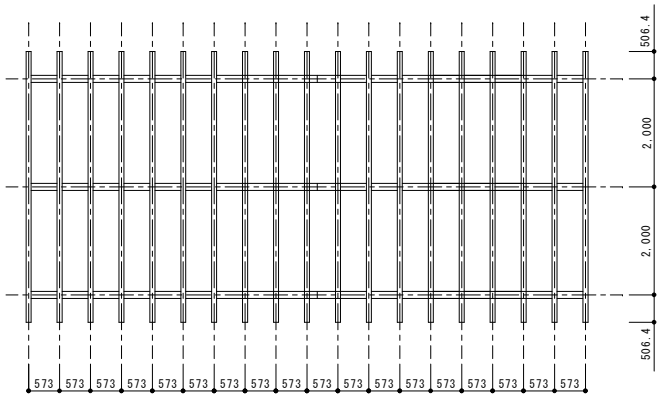

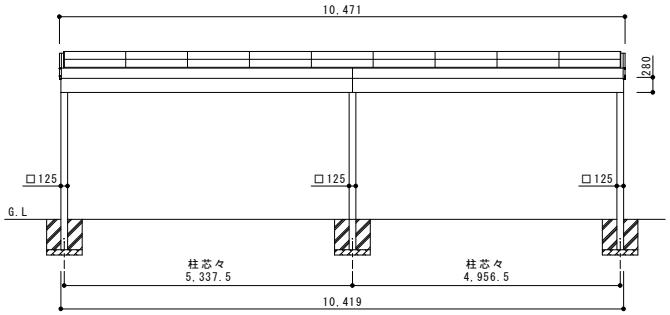

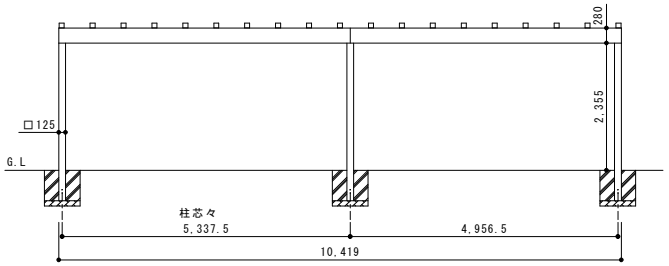

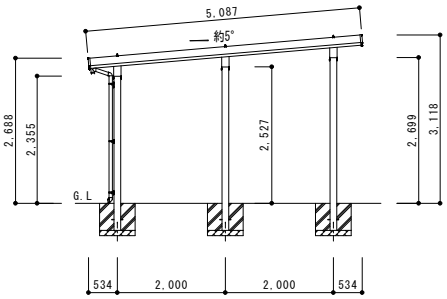

変更記事	設計監理 殿	工事名	両面発電ソーラーカーポート 積雪150cm仕様	照査	担当	作図	尺度	御受領印	図番
	施工 殿	図面名	4台用　2段9列タイプ （パネルサイズ 1,134×2,465）			2023 10/17	1/70	年　月　日	

明日を未来にする。 Next Energy